ỦY BAN NHÂN DÂN **TỈNH SÓC TRĂNG**	**CỘNG HÒA XÃ HỘI CHỦ NGHĨA VIỆT NAM** **Độc lập - Tự do - Hạnh phúc**
Số: 2668 /QĐ-UBND	*Sóc Trăng, ngày 11 tháng 10 năm 2021*

QUYẾT ĐỊNH

Về việc cho Công ty Trách nhiệm hữu hạn Phong điện Hòa Đông thuê 45.302,6 m^2 đất để thực hiện Dự án đầu tư Nhà máy Điện gió Hòa Đông

ỦY BAN NHÂN DÂN TỈNH SÓC TRĂNG

Căn cứ Luật Tổ chức chính quyền địa phương ngày 19/6/2015; Luật sửa đổi, bổ sung một số điều của Luật Tổ chức Chính phủ và Luật Tổ chức chính quyền địa phương ngày 22/11/2019;

Căn cứ Luật Đất đai ngày 29/11/2013;

Căn cứ Nghị định số 43/2014/NĐ-CP ngày 15/5/2014 của Chính phủ quy định chi tiết thi hành một số điều của Luật Đất đai;

Căn cứ Thông tư số 30/2014/TT-BTNMT ngày 02/6/2014 của Bộ trưởng Bộ Tài nguyên và Môi trường quy định về hồ sơ giao đất, cho thuê đất, chuyển mục đích sử dụng đất, thu hồi đất;

Theo đề nghị của Giám đốc Sở Tài nguyên và Môi trường tỉnh Sóc Trăng (Tờ trình số 2529/TTr-STNMT-CCQLĐĐ ngày 07/10/2021).

QUYẾT ĐỊNH:

Điều 1. Cho Công ty Trách nhiệm hữu hạn Phong điện Hòa Đông thuê 45.302,6 m^2 đất thuộc thửa đất số 1097, 1100, 1102, 1105, 1106, 1108, 1110, 1112 và 1114, tờ bản đồ số 05, tọa lạc tại xã Hòa Đông, thị xã Vĩnh Châu, tỉnh Sóc Trăng để thực hiện Dự án đầu tư Nhà máy Điện gió Hòa Đông, với mục đích, thời hạn và hình thức sử dụng đất như sau:

1. Mục đích sử dụng đất: Đất công trình năng lượng (DNL).

2. Thời hạn sử dụng đất: Đến ngày 24/4/2069.

3. Hình thức thuê đất: Trả tiền thuê đất hàng năm.

4. Giá đất, tiền thuê đất phải nộp: Áp dụng theo quy định hiện hành.

(Kèm theo sơ đồ vị trí 09 thửa đất).

Điều 2. Giao Sở Tài nguyên và Môi trường, Cục Thuế tỉnh thực hiện các nhiệm vụ sau:

1. Sở Tài nguyên và Môi trường

a) Phối hợp các đơn vị liên quan triển khai Quyết định này; đồng thời, tiến hành bàn giao đất trên thực địa và ký hợp đồng thuê đất đối với Công ty Trách nhiệm hữu hạn Phong điện Hòa Đông.

b) Trao Giấy chứng nhận quyền sử dụng đất, quyền sở hữu nhà ở và tài sản khác gắn liền với đất cho Công ty Trách nhiệm hữu hạn Phong điện Hòa Đông sau khi doanh nghiệp hoàn thành nghĩa vụ tài chính theo quy định.

c) Chỉ đạo các đơn vị trực thuộc phối hợp các đơn vị liên quan tổ chức chỉnh lý hồ sơ địa chính theo Điều 1 Quyết định này.

2. Cục Thuế tỉnh có trách nhiệm tổ chức thực hiện việc thu tiền thuê đất đối với Công ty Trách nhiệm hữu hạn Phong điện Hòa Đông theo quy định.

Điều 3. Chánh Văn phòng Ủy ban nhân dân tỉnh, Giám đốc Sở Tài nguyên và Môi trường, Sở Tài chính, Cục trưởng Cục Thuế, Chủ tịch Ủy ban nhân dân thị xã Vĩnh Châu, tỉnh Sóc Trăng và Công ty Trách nhiệm hữu hạn Phong điện Hòa Đông căn cứ Quyết định thi hành kể từ ngày ký./.

***Nơi nhận*:**
- Như Điều 3;
- Cổng TTĐT tỉnh;
- Lưu: VT, KT.

TM. ỦY BAN NHÂN DÂN
KT. CHỦ TỊCH
PHÓ CHỦ TỊCH

ỦY BAN NHÂN DÂN TỈNH SÓC TRĂNG

Vương Quốc Nam

SƠ ĐỒ VỊ TRÍ ĐẤT

(Kèm theo Quyết định số: 2668 /QĐ-UBND ngày 14 /10/2021
của Uỷ ban nhân dân tỉnh Sóc Trăng)

Thửa đất số 1097, tờ bản đồ số 05, diện tích 5.039,9 m^2.
Loại đất: Đất công trình năng lượng (DNL).
Tọa lạc tại: Ấp Trà Teo, xã Hòa Đông, thị xã Vĩnh Châu, tỉnh Sóc Trăng.

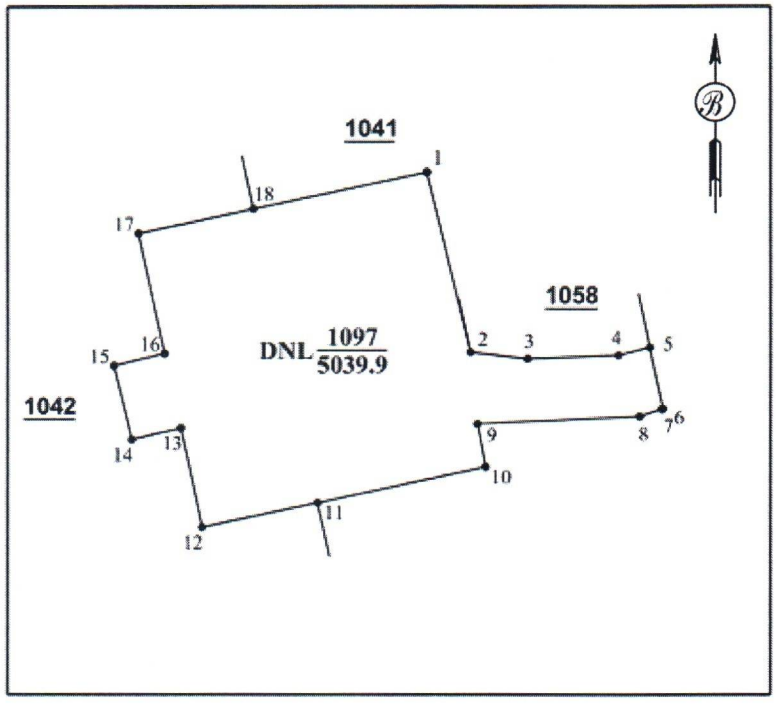

STT	X (m)	Y (m)	Chiều dài (m)
1	1041076.22	562527.52	40,80
2	1041036.59	562536.98	12,60
3	1041035.14	562549.49	19,90
4	1041035.90	562569.41	7,10
5	1041037.63	562576.29	14,00
6	1041023.90	562579.17	0,30
7	1041023.80	562578.90	5,10
8	1041022.15	562574.05	35,50
9	1041020.50	562538.57	9,70
10	1041010.94	562540.37	37,40
11	1041003.09	562503.84	25,60
12	1040997.72	562478.82	22,30
13	1041019.57	562474.15	11,00
14	1041016.99	562463.41	17,10
15	1041033.64	562459.52	11,40
16	1041036.29	562470.58	27,00
17	1041062.74	562464.93	25,60
18	1041068.14	562489.98	38,40
1	1041076.22	562527.52	

Scan vẽ theo Mảnh Trích đo địa chính số 03/2021 do Công ty TNHH Đo đạc và Dịch vụ Đất Mới lập và đã được Sở Tài nguyên và Môi trường thẩm định, phê duyệt.

Ngày scan vẽ: 05/10/2021.

UBND TỈNH SÓC TRĂNG

SƠ ĐỒ VỊ TRÍ ĐẤT

(Kèm theo Quyết định số: 2668 /QĐ-UBND ngày 11 /10/2021 của Uỷ ban nhân dân tỉnh Sóc Trăng)

Thửa đất số 1100, tờ bản đồ số 05, diện tích 7.660,7 m^2.
Loại đất: Đất công trình năng lượng (DNL).
Tọa lạc tại: Ấp Trà Teo, xã Hòa Đông, thị xã Vĩnh Châu, tỉnh Sóc Trăng.

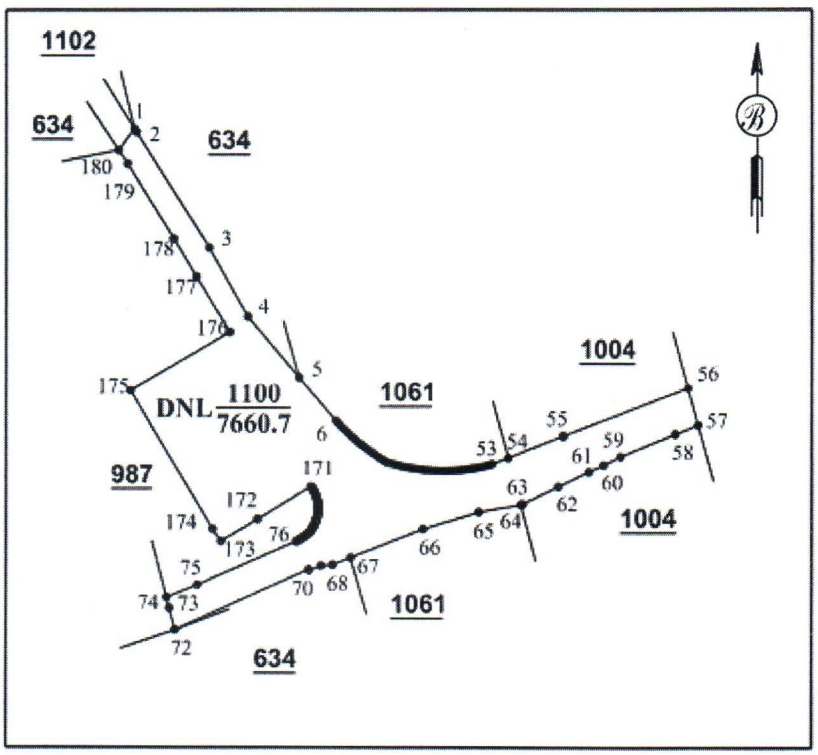

Số thứ tự đỉnh thửa	X(m)	Y(m)	Chiều dài (m)
1	1041294.44	562826.44	1.4
2	1041293.23	562827.21	49.4
3	1041251.48	562853.53	28.4
4	1041226.63	562867.37	28.5
5	1041204.86	562885.79	20.2
6	1041189.46	562898.82	1.6
7	1041188.31	562899.90	1.6
8	1041187.18	562901.00	1.6
9	1041186.06	562902.12	1.6
10	1041184.97	562903.26	1.6
11	1041183.90	562904.42	1.6
12	1041182.85	562905.61	1.6
13	1041181.82	562906.81	1.6
14	1041180.82	562908.04	1.6
15	1041179.84	562909.28	1.6
16	1041178.88	562910.54	1.6
17	1041177.95	562911.82	1.6
18	1041177.04	562913.11	

Scan vẽ theo Mảnh Trích đo địa chính số 03/2021 do Công ty TNHH Đo đạc và Dịch vụ Đất Mới lập và đã được Sở Tài nguyên và Môi trường thẩm định, phê duyệt.

Ngày scan vẽ: 05/10/2021.

UBND TỈNH SÓC TRĂNG

Thửa đất số 1100, tờ bản đồ số 05, diện tích 7.660,7 m^2.

Số thứ tự đỉnh thửa	X(m)	Y(m)	Chiều dài (m)
18	1041177.04	562913.11	1.6
19	1041176.16	562914.42	1.6
20	1041175.31	562915.75	1.6
21	1041174.48	562917.09	1.2
22	1041174.13	562918.23	1.2
23	1041173.80	562919.37	1.2
24	1041173.49	562920.53	1.2
25	1041173.20	562921.69	1.2
26	1041172.93	562922.86	1.2
27	1041172.68	562924.03	1.2
28	1041172.46	562925.21	1.2
29	1041172.25	562926.40	1.2
30	1041172.06	562927.59	1.2
31	1041171.90	562928.79	1.2
32	1041171.76	562929.99	1.2
33	1041171.64	562931.20	1.2
34	1041171.54	562932.40	1.2
35	1041171.46	562933.61	1.2
36	1041171.41	562934.82	1.2
37	1041171.37	562936.04	1.2
38	1041171.36	562937.25	1.2
39	1041171.37	562938.46	1.2
40	1041171.40	562939.67	

Số thứ tự đỉnh thửa	X(m)	Y(m)	Chiều dài (m)
41	1041171.46	562940.88	1.2
42	1041171.54	562942.09	1.2
43	1041171.63	562943.29	1.2
44	1041171.75	562944.50	1.2
45	1041171.90	562945.69	1.2
46	1041172.06	562946.89	1.2
47	1041172.24	562948.08	1.2
48	1041172.45	562949.26	1.2
49	1041172.67	562950.44	1.2
50	1041172.92	562951.61	1.2
51	1041173.19	562952.78	1.2
52	1041173.47	562953.93	1.2
53	1041173.78	562955.08	6.2
54	1041176.07	562960.83	21.3
55	1041183.94	562980.62	48.3
56	1041201.16	563025.77	13.8
57	1041187.84	563029.45	8.8
58	1041184.65	563021.22	21.5
59	1041176.52	563001.35	6.9
60	1041173.44	562995.17	5.8
61	1041170.96	562989.93	12.2
62	1041165.56	562978.94	14.4
63	1041159.17	562966.03	

Số thứ tự đỉnh thửa	X(m)	Y(m)	Chiều dài (m)
63	1041159.17	562966.03	0.7
64	1041159.05	562965.37	15.4
65	1041156.32	562950.17	21.0
66	1041150.22	562930.13	27.9
67	1041139.91	562904.25	7.0
68	1041137.34	562897.79	4.3
69	1041136.99	562893.54	4.5
70	1041135.29	562889.36	0.4
71	1041135.62	562889.19	52.7
72	1041113.96	562841.20	8.0
73	1041121.75	562839.18	4.0
74	1041125.62	562838.18	11.9
75	1041129.96	562849.30	38.8
76	1041145.73	562884.80	0.3
77	1041145.87	562885.08	0.3
78	1041146.02	562885.37	0.3
79	1041146.17	562885.65	0.3
80	1041146.33	562885.93	0.3
81	1041146.49	562886.21	0.3
82	1041146.65	562886.48	0.3
83	1041146.83	562886.75	0.3
84	1041147.00	562887.02	0.3

Số thứ tự đỉnh thửa	X(m)	Y(m)	Chiều dài (m)
85	1041147.19	562887.29	0.3
86	1041147.37	562887.55	0.3
87	1041147.57	562887.81	0.3
88	1041147.76	562888.06	0.3
89	1041147.96	562888.31	0.3
90	1041148.17	562888.56	0.3
91	1041148.38	562888.80	0.3
92	1041148.59	562889.04	0.2
93	1041148.75	562889.18	0.2
94	1041148.91	562889.33	0.2
95	1041149.08	562889.47	0.2
96	1041149.24	562889.61	0.2
97	1041149.41	562889.75	0.2
98	1041149.59	562889.88	0.2
99	1041149.76	562890.02	0.2
100	1041149.94	562890.15	0.2
101	1041150.13	562890.28	0.2
102	1041150.31	562890.40	0.2
103	1041150.50	562890.53	0.2
104	1041150.70	562890.65	0.2
105	1041150.89	562890.77	0.2
106	1041151.09	562890.88	0.2
107	1041151.29	562890.99	

Thửa đất số 1100, tờ bản đồ số 05, diện tích 7.660,7 m^2.

Số thứ tự đỉnh thửa	X(m)	Y(m)	Chiều dài (m)
107	1041151.29	562890.99	0.2
108	1041151.50	562891.10	0.2
109	1041151.70	562891.21	0.2
110	1041151.91	562891.31	0.2
111	1041152.12	562891.41	0.2
112	1041152.34	562891.51	0.2
113	1041152.55	562891.60	0.2
114	1041152.77	562891.69	0.2
115	1041152.99	562891.77	0.2
116	1041153.22	562891.85	0.2
117	1041153.44	562891.93	0.2
118	1041153.67	562892.01	0.2
119	1041153.90	562892.07	0.2
120	1041154.13	562892.14	0.2
121	1041154.36	562892.20	0.2
122	1041154.60	562892.26	0.2
123	1041154.83	562892.31	0.2
124	1041155.07	562892.36	0.2
125	1041155.30	562892.40	0.2
126	1041155.54	562892.44	0.2
127	1041155.78	562892.48	0.2
128	1041156.02	562892.51	0.2
129	1041156.26	562892.54	

Số thứ tự đỉnh thửa	X(m)	Y(m)	Chiều dài (m)
129	1041156.26	562892.54	0.2
130	1041156.51	562892.56	0.2
131	1041156.75	562892.58	0.2
132	1041156.99	562892.59	0.2
133	1041157.23	562892.60	0.2
134	1041157.48	562892.60	0.2
135	1041157.72	562892.60	0.2
136	1041157.96	562892.60	0.2
137	1041158.20	562892.59	0.2
138	1041158.44	562892.57	0.2
139	1041158.69	562892.55	0.2
140	1041158.93	562892.53	0.2
141	1041159.17	562892.50	0.2
142	1041159.40	562892.47	0.2
143	1041159.64	562892.44	0.2
144	1041159.88	562892.40	0.2
145	1041160.11	562892.35	0.2
146	1041160.35	562892.30	0.2
147	1041160.58	562892.25	0.2
148	1041160.81	562892.20	0.2
149	1041161.04	562892.14	0.2
150	1041161.27	562892.07	0.2
151	1041161.49	562892.00	

Số thứ tự đỉnh thửa	X(m)	Y(m)	Chiều dài (m)
151	1041161.49	562892.00	0.2
152	1041161.71	562891.93	0.2
153	1041161.94	562891.85	0.2
154	1041162.15	562891.77	0.2
155	1041162.37	562891.69	0.2
156	1041162.59	562891.61	0.2
157	1041162.80	562891.52	0.2
158	1041163.01	562891.42	0.2
159	1041163.21	562891.33	0.2
160	1041163.42	562891.23	0.2
161	1041163.62	562891.12	0.2
162	1041163.82	562891.02	0.2
163	1041164.02	562890.91	0.2
164	1041164.21	562890.80	0.2
165	1041164.40	562890.68	0.2
166	1041164.59	562890.57	0.2
167	1041164.77	562890.45	0.2
168	1041164.95	562890.33	0.2
169	1041165.13	562890.20	0.2
170	1041165.31	562890.08	0.2
171	1041165.48	562889.95	22.3
172	1041153.67	562870.98	15.3
173	1041145.74	562857.87	

Số thứ tự đỉnh thửa	X(m)	Y(m)	Chiều dài (m)
173	1041145.74	562857.87	5.4
174	1041150.18	562854.81	58.2
175	1041200.23	562825.16	41.5
176	1041221.06	562861.02	23.4
177	1041241.04	562848.85	16.0
178	1041254.75	562840.64	31.8
179	1041281.87	562823.99	5.8
180	1041286.71	562820.73	9.6
1	1041294.44	562826.44	

SƠ ĐỒ VỊ TRÍ ĐẤT

(Kèm theo Quyết định số: 2668 /QĐ-UBND ngày 11 /10/2021
của Uỷ ban nhân dân tỉnh Sóc Trăng)

Thửa đất số 1102, tờ bản đồ số 05, diện tích 5.250,3 m^2.
Loại đất: Đất công trình năng lượng (DNL).
Tọa lạc tại: Ấp Trà Teo, xã Hòa Đông, thị xã Vĩnh Châu, tỉnh Sóc Trăng.

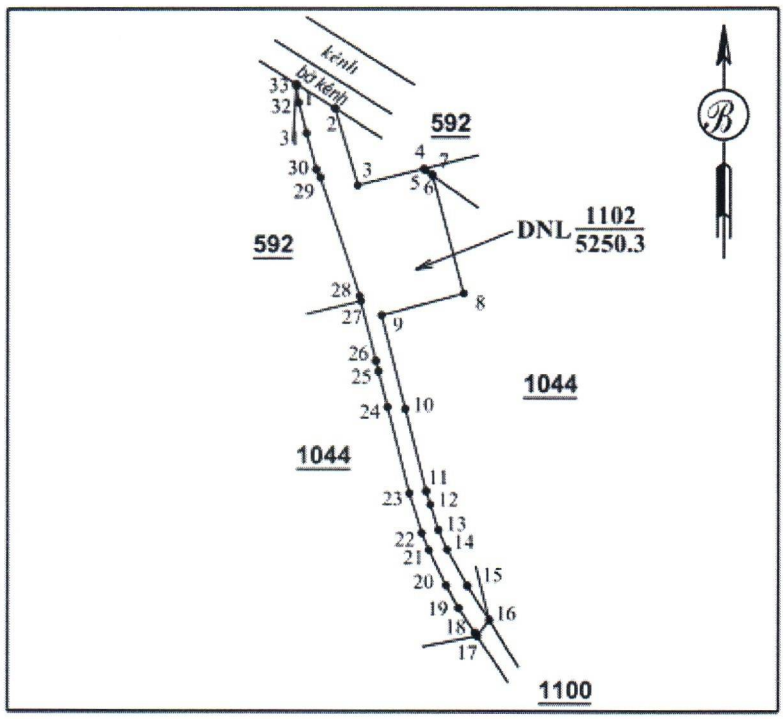

Số thứ tự đỉnh thửa	X(m)	Y(m)	Chiều dài (m)
1	1041553.10	562734.25	21.7
2	1041541.50	562752.54	38.6
3	1041504.50	562763.38	32.5
4	1041512.37	562794.95	0.9
5	1041511.86	562795.67	3.9
6	1041509.61	562798.80	0.6
7	1041509.24	562799.30	59.4
8	1041451.71	562814.09	40.6
9	1041441.05	562774.95	46.1
10	1041396.31	562786.23	40.6
11	1041356.91	562796.20	6.9
12	1041350.36	562798.26	12.8
13	1041338.17	562802.09	10.5
14	1041328.54	562806.31	20.0
15	1041311.06	562815.94	19.7
16	1041294.44	562826.44	9.6
17	1041286.71	562820.73	1.9
18	1041288.30	562819.65	

Số thứ tự đỉnh thửa	X(m)	Y(m)	Chiều dài (m)
18	1041288.30	562819.65	14.3
19	1041300.27	562811.79	12.4
20	1041311.16	562805.86	19.1
21	1041328.33	562797.52	9.0
22	1041336.68	562794.09	20.1
23	1041355.88	562788.22	42.6
24	1041397.19	562777.81	17.6
25	1041414.26	562773.48	5.1
26	1041419.16	562772.23	29.6
27	1041447.91	562765.02	2.6
28	1041450.45	562764.39	60.9
29	1041508.36	562745.55	4.2
30	1041512.11	562743.69	18.1
31	1041529.56	562739.00	15.1
32	1041544.20	562735.33	8.1
33	1041552.20	562734.19	0.9
1	1041553.10	562734.25	

Scan vẽ theo Mảnh Trích đo địa chính số 03/2021 do Công ty TNHH Đo đạc và Dịch vụ Đất Mới lập và đã được Sở Tài nguyên và Môi trường thẩm định, phê duyệt.

Ngày scan vẽ: 05/10/2021.

UBND TỈNH SÓC TRĂNG

SƠ ĐỒ VỊ TRÍ ĐẤT

(Kèm theo Quyết định số: 2668 /QĐ-UBND ngày 11 /10/2021
của Uỷ ban nhân dân tỉnh Sóc Trăng)

Thửa đất số 1105, tờ bản đồ số 05, diện tích 5.303,3 m^2.
Loại đất: Đất công trình năng lượng (DNL).
Tọa lạc tại: Ấp Trà Teo, xã Hòa Đông, thị xã Vĩnh Châu, tỉnh Sóc Trăng.

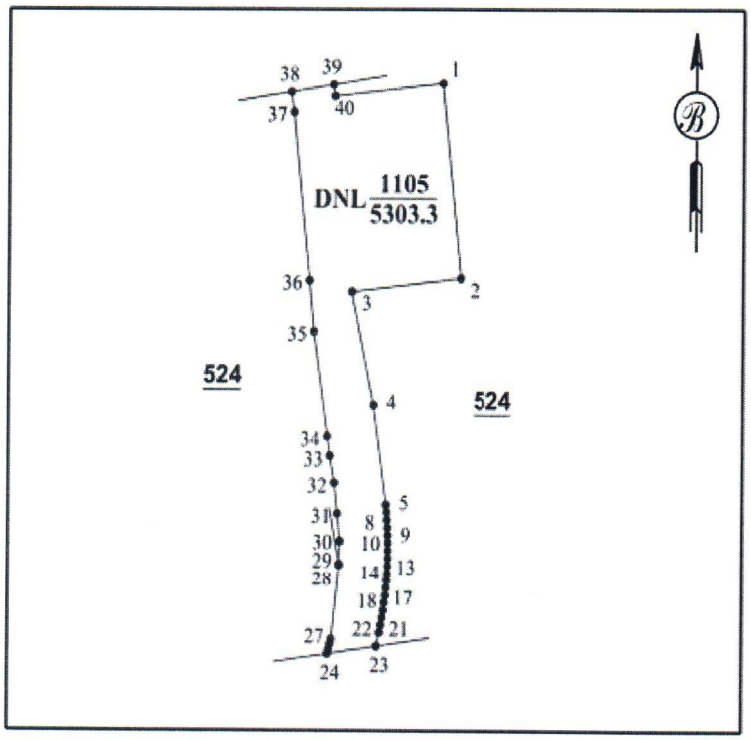

Số thứ tự đỉnh thửa	X(m)	Y(m)	Chiều dài (m)
1	1041794.25	562771.69	63.4
2	1041731.21	562778.26	38.0
3	1041726.84	562740.47	37.6
4	1041690.08	562748.13	32.3
5	1041658.12	562752.57	2.5
6	1041655.66	562752.81	2.5
7	1041653.20	562753.01	2.5
8	1041650.72	562753.16	2.5
9	1041648.24	562753.27	2.5
10	1041645.76	562753.33	2.5
11	1041643.27	562753.35	2.5
12	1041640.79	562753.32	2.5
13	1041638.30	562753.24	2.5
14	1041635.81	562753.12	2.5
15	1041633.33	562752.96	2.5
16	1041630.85	562752.74	2.5
17	1041628.37	562752.49	2.5
18	1041625.90	562752.18	

Số thứ tự đỉnh thửa	X(m)	Y(m)	Chiều dài (m)
18	1041625.90	562752.18	2.5
19	1041623.44	562751.84	2.5
20	1041620.99	562751.44	2.5
21	1041618.54	562751.01	2.5
22	1041616.11	562750.52	4.5
23	1041611.69	562749.57	17.2
24	1041609.18	562732.59	1.5
25	1041610.64	562732.95	1.7
26	1041612.28	562733.38	1.7
27	1041613.91	562733.84	24.9
28	1041638.65	562736.42	0.2
29	1041638.90	562736.45	7.4
30	1041646.30	562736.62	8.9
31	1041655.19	562735.75	10.0
32	1041665.12	562734.61	8.7
33	1041673.67	562733.08	6.4
34	1041680.00	562732.12	34.3
35	1041713.96	562727.34	16.6
36	1041730.43	562725.71	54.5
37	1041784.68	562720.16	6.8
38	1041791.39	562719.24	14.7
39	1041793.80	562733.75	3.9
40	1041789.98	562734.32	

Scan vẽ theo Mảnh Trích đo địa chính số 03/2021 do Công ty TNHH Đo đạc và Dịch vụ Đất Mới lập và đã được Sở Tài nguyên và Môi trường thẩm định, phê duyệt.

Ngày scan vẽ: 05/10/2021.

UBND TỈNH SÓC TRĂNG

SƠ ĐỒ VỊ TRÍ ĐẤT

(Kèm theo Quyết định số: 2668 /QĐ-UBND ngày 11 /10/2021
của Uỷ ban nhân dân tỉnh Sóc Trăng)

Thửa đất số 1106, tờ bản đồ số 05, diện tích 2.646,3 m^2.
Loại đất: Đất công trình năng lượng (DNL).
Tọa lạc tại: Ấp Trà Teo, xã Hòa Đông, thị xã Vĩnh Châu, tỉnh Sóc Trăng.

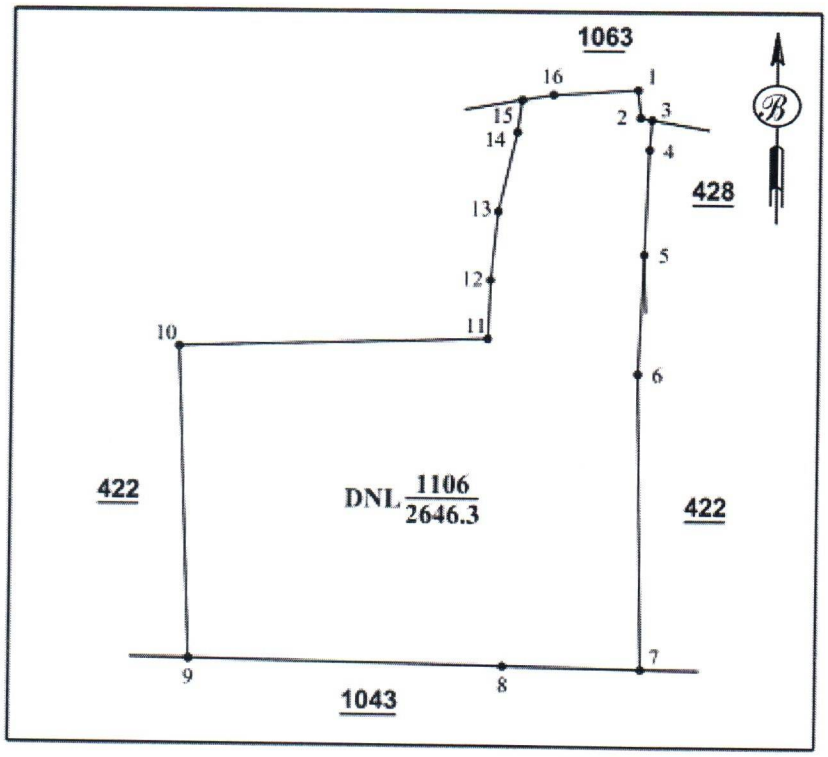

Số thứ tự đỉnh thửa	X(m)	Y(m)	Chiều dài (m)
1	1042143.81	562699.82	3.4
2	1042140.45	562700.16	1.4
3	1042140.21	562701.53	3.6
4	1042136.59	562701.27	12.7
5	1042123.91	562700.74	14.5
6	1042109.41	562700.13	35.6
7	1042073.86	562700.83	16.7
8	1042074.11	562684.14	37.8
9	1042074.69	562646.40	37.7
10	1042112.35	562644.91	37.0
11	1042113.52	562681.91	7.2
12	1042120.69	562682.19	8.3
13	1042128.98	562683.06	9.9
14	1042138.61	562685.26	3.9
15	1042142.52	562685.81	3.8
16	1042143.18	562689.58	10.3
1	1042143.81	562699.82	

Scan vẽ theo Mảnh Trích đo địa chính số 02/2021 do Công ty TNHH Đo đạc và Dịch vụ Đất Mới lập và đã được Sở Tài nguyên và Môi trường thẩm định, phê duyệt.

Ngày scan vẽ: 05/10/2021.

UBND TỈNH SÓC TRĂNG

SƠ ĐỒ VỊ TRÍ ĐẤT

(Kèm theo Quyết định số: 2668 /QĐ-UBND ngày 11 /10/2021
của Uỷ ban nhân dân tỉnh Sóc Trăng)

Thửa đất số 1108, tờ bản đồ số 05, diện tích 3.987,5 m^2.
Loại đất: Đất công trình năng lượng (DNL).
Tọa lạc tại: Ấp Trà Teo, xã Hòa Đông, thị xã Vĩnh Châu, tỉnh Sóc Trăng.

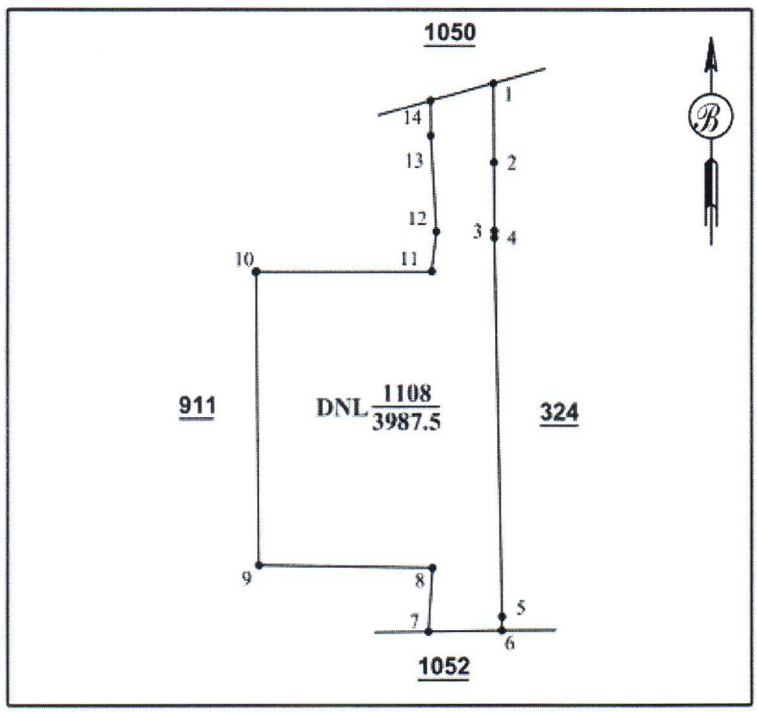

Số thứ tự đỉnh thửa	X(m)	Y(m)	Chiều dài (m)
1	1042562.54	562652.85	16.9
2	1042545.60	562652.96	14.5
3	1042531.10	562653.04	1.4
4	1042529.65	562653.05	80.4
5	1042449.28	562654.76	3.0
6	1042446.30	562654.69	16.0
7	1042446.11	562638.73	13.5
8	1042459.62	562639.58	37.5
9	1042460.17	562602.04	62.4
10	1042522.56	562601.43	38.0
11	1042522.61	562639.43	8.4
12	1042530.92	562640.39	20.4
13	1042551.24	562639.19	7.5
14	1042558.75	562639.15	14.2
1	1042562.54	562652.85	

Scan vẽ theo Mảnh Trích đo địa chính số 02/2021 do Công ty TNHH Đo đạc và Dịch vụ Đất Mới lập và đã được Sở Tài nguyên và Môi trường thẩm định, phê duyệt.

Ngày scan vẽ: 05/10/2021.

UBND TỈNH SÓC TRĂNG

SƠ ĐỒ VỊ TRÍ ĐẤT

(Kèm theo Quyết định số: 2668 /QĐ-UBND ngày 11 /10/2021
của Uỷ ban nhân dân tỉnh Sóc Trăng)

Thửa đất số 1110, tờ bản đồ số 05, diện tích 3.761,8 m^2.
Loại đất: Đất công trình năng lượng (DNL).
Tọa lạc tại: Ấp Thạch Sao, xã Hòa Đông, thị xã Vĩnh Châu, tỉnh Sóc Trăng.

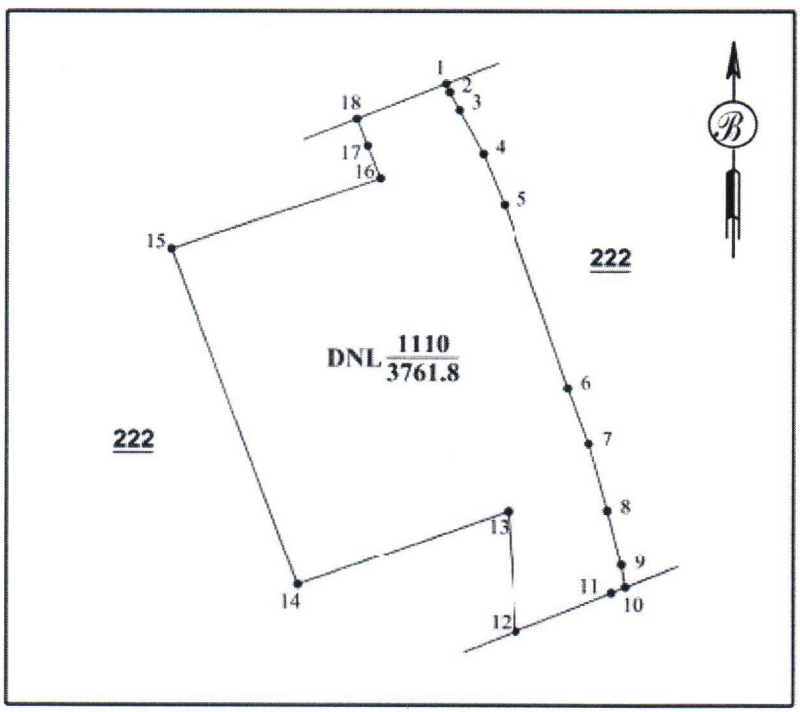

Số thứ tự đỉnh thửa	X(m)	Y(m)	Chiều dài (m)
1	1042912.22	562588.67	1.5
2	1042910.79	562589.26	3.4
3	1042907.77	562590.87	8.5
4	1042900.26	562594.85	9.4
5	1042891.54	562598.39	32.8
6	1042860.49	562609.07	10.0
7	1042851.07	562612.53	11.9
8	1042839.62	562615.59	9.7
9	1042830.23	562618.02	3.9
10	1042826.38	562618.66	2.5
11	1042825.42	562616.32	17.1
12	1042818.93	562600.53	20.6
13	1042839.47	562599.14	36.7
14	1042826.77	562564.68	60.9
15	1042883.99	562543.95	36.1
16	1042896.00	562578.04	6.0
17	1042901.62	562575.90	5.0
18	1042906.25	562574.13	

Số thứ tự đỉnh thửa	X(m)	Y(m)	Chiều dài (m)
18	1042906.25	562574.13	15.7
1	1042912.22	562588.67	

Scan vẽ theo Mảnh Trích đo địa chính số 02/2021 do Công ty TNHH Đo đạc và Dịch vụ Đất Mới lập và đã được Sở Tài nguyên và Môi trường thẩm định, phê duyệt.

Ngày scan vẽ: 05/10/2021.

UBND TỈNH SÓC TRĂNG

SƠ ĐỒ VỊ TRÍ ĐẤT

(Kèm theo Quyết định số: 2668 /QĐ-UBND ngày 11 /10/2021
của Uỷ ban nhân dân tỉnh Sóc Trăng)

Thửa đất số 1112, tờ bản đồ số 05, diện tích 6.091,0 m^2.
Loại đất: Đất công trình năng lượng (DNL).
Tọa lạc tại: Ấp Thạch Sao, xã Hòa Đông, thị xã Vĩnh Châu, tỉnh Sóc Trăng.

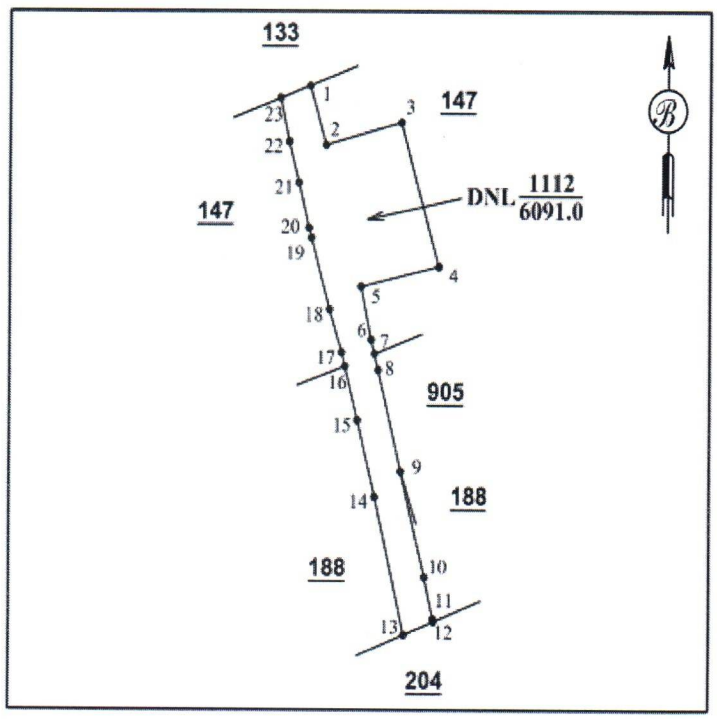

Số thứ tự đỉnh thửa	X(m)	Y(m)	Chiều dài (m)
1	1043287.89	562483.32	26.4
2	1043262.55	562490.77	36.7
3	1043272.17	562526.15	65.1
4	1043209.54	562543.96	37.5
5	1043200.75	562507.54	23.6
6	1043177.68	562512.38	6.3
7	1043171.57	562513.93	7.1
8	1043164.69	562515.68	44.8
9	1043121.23	562526.42	47.1
10	1043075.50	562537.71	18.5
11	1043057.43	562541.82	1.2
12	1043056.25	562542.13	15.2
13	1043050.48	562528.10	61.5
14	1043110.44	562514.25	33.6
15	1043143.04	562506.05	24.0
16	1043166.30	562499.97	6.2
17	1043172.29	562498.40	19.4
18	1043190.83	562492.69	

Số thứ tự đỉnh thửa	X(m)	Y(m)	Chiều dài (m)
18	1043190.83	562492.69	32.4
19	1043222.09	562484.23	4.5
20	1043226.40	562482.98	20.5
21	1043246.32	562478.21	18.2
22	1043263.98	562473.59	19.1
23	1043282.58	562469.51	14.8
1	1043287.89	562483.32	

Scan vẽ theo Mảnh Trích đo địa chính số 01/2021 do Công ty TNHH Đo đạc và Dịch vụ Đất Mới lập và đã được Sở Tài nguyên và Môi trường thẩm định, phê duyệt.

Ngày scan vẽ: 05/10/2021.

UBND TỈNH SÓC TRĂNG

SƠ ĐỒ VỊ TRÍ ĐẤT

(Kèm theo Quyết định số: 2668 /QĐ-UBND ngày 11 /10/2021
của Uỷ ban nhân dân tỉnh Sóc Trăng)

Thửa đất số 1114, tờ bản đồ số 05, diện tích 5.561,8 m^2.
Loại đất: Đất công trình năng lượng (DNL).
Tọa lạc tại: Ấp Giầy Lăng, xã Hòa Đông, thị xã Vĩnh Châu, tỉnh Sóc Trăng.

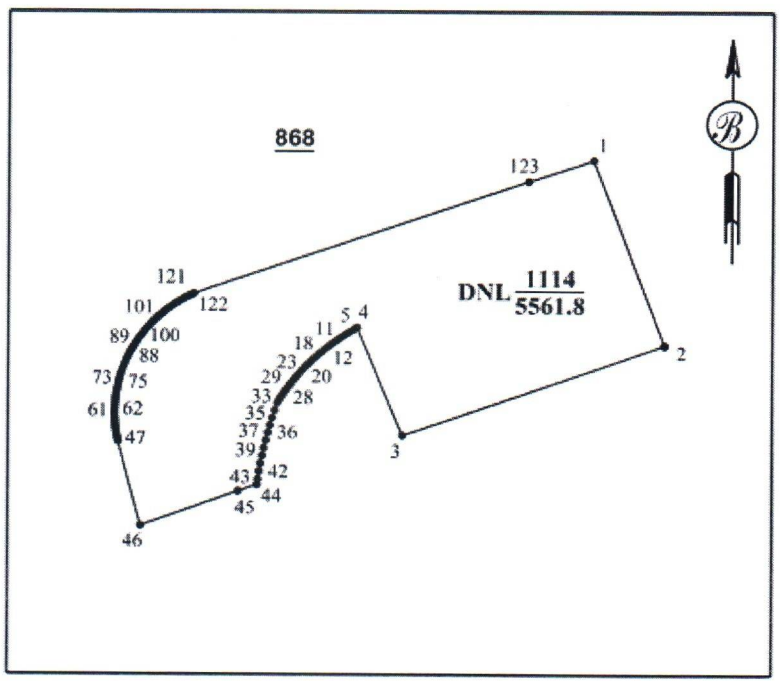

Số thứ tự đỉnh thửa	X(m)	Y(m)	Chiều dài (m)
1	1043642.60	562516.16	49.2
2	1043596.40	562533.24	66.3
3	1043573.78	562470.95	29.0
4	1043600.70	562460.25	0.9
5	1043600.24	562459.46	0.9
6	1043599.76	562458.67	0.9
7	1043599.26	562457.89	0.9
8	1043598.75	562457.13	0.9
9	1043598.22	562456.36	0.9
10	1043597.68	562455.61	0.9
11	1043597.12	562454.87	0.9
12	1043596.56	562454.13	0.9
13	1043595.97	562453.41	0.9
14	1043595.38	562452.69	0.9
15	1043594.76	562451.99	0.9
16	1043594.14	562451.30	0.9
17	1043593.51	562450.61	0.9
18	1043592.86	562449.94	0.9

Số thứ tự đỉnh thửa	X(m)	Y(m)	Chiều dài (m)
18	1043592.86	562449.94	0.9
19	1043592.20	562449.29	0.9
20	1043591.52	562448.64	0.9
21	1043590.84	562448.01	0.9
22	1043590.14	562447.38	0.9
23	1043589.44	562446.78	0.9
24	1043588.72	562446.18	0.9
25	1043587.99	562445.60	0.9
26	1043587.26	562445.03	0.9
27	1043586.51	562444.48	0.9
28	1043585.76	562443.94	0.9
29	1043584.99	562443.42	0.9
30	1043584.22	562442.91	0.9
31	1043583.44	562442.42	0.9
32	1043582.66	562441.94	0.9
33	1043581.86	562441.48	2.0
34	1043580.01	562440.87	2.0
35	1043578.13	562440.30	2.0
36	1043576.25	562439.76	2.0
37	1043574.35	562439.25	2.0
38	1043572.44	562438.78	2.0
39	1043570.52	562438.34	2.0
40	1043568.59	562437.94	

Scan vẽ theo Mảnh Trích đo địa chính số 01/2021 do Công ty TNHH Đo đạc và Dịch vụ Đất Mới lập và đã được Sở Tài nguyên và Môi trường thẩm định, phê duyệt.

Ngày scan vẽ: 05/10/2021.

UBND TỈNH SÓC TRĂNG

Thửa đất số 1114, tờ bản đồ số 05, diện tích 5.561,8 m^2.

Số thứ tự đỉnh thửa	X(m)	Y(m)	Chiều dài (m)
41	1043566.65	562437.57	2.0
42	1043564.70	562437.24	2.0
43	1043562.75	562436.94	1.4
44	1043561.36	562436.75	4.7
45	1043559.75	562432.33	24.7
46	1043551.09	562409.16	21.7
47	1043572.05	562403.68	0.6
48	1043572.59	562403.57	0.6
49	1043573.13	562403.46	0.6
50	1043573.68	562403.36	0.6
51	1043574.23	562403.27	0.6
52	1043574.79	562403.19	0.6
53	1043575.35	562403.12	0.6
54	1043575.92	562403.06	0.6
55	1043576.49	562403.01	0.6
56	1043577.06	562402.97	0.6
57	1043577.64	562402.93	0.6
58	1043578.22	562402.91	0.6
59	1043578.80	562402.90	0.6
60	1043579.39	562402.89	0.6
61	1043579.97	562402.90	0.6
62	1043580.56	562402.92	0.6
63	1043581.15	562402.95	

Số thứ tự đỉnh thửa	X(m)	Y(m)	Chiều dài (m)
63	1043581.15	562402.95	0.6
64	1043581.75	562402.99	0.6
65	1043582.34	562403.04	0.6
66	1043582.93	562403.10	0.6
67	1043583.53	562403.17	0.6
68	1043584.13	562403.25	0.6
69	1043584.72	562403.35	0.6
70	1043585.32	562403.45	0.6
71	1043585.91	562403.57	0.6
72	1043586.51	562403.69	0.6
73	1043587.10	562403.83	0.6
74	1043587.69	562403.98	0.6
75	1043588.28	562404.14	0.6
76	1043588.87	562404.31	0.6
77	1043589.45	562404.50	0.6
78	1043590.03	562404.69	0.6
79	1043590.61	562404.90	0.6
80	1043591.19	562405.11	0.6
81	1043591.76	562405.34	0.6
82	1043592.33	562405.57	0.6
83	1043592.89	562405.82	0.6
84	1043593.45	562406.08	0.6

Số thứ tự đỉnh thửa	X(m)	Y(m)	Chiều dài (m)
85	1043594.01	562406.35	0.6
86	1043594.56	562406.63	0.6
87	1043595.10	562406.92	0.6
88	1043595.64	562407.22	0.6
89	1043596.17	562407.52	0.6
90	1043596.70	562407.84	0.6
91	1043597.22	562408.17	0.6
92	1043597.73	562408.51	0.6
93	1043598.24	562408.85	0.6
94	1043598.74	562409.21	0.6
95	1043599.23	562409.57	0.6
96	1043599.71	562409.94	0.6
97	1043600.19	562410.32	0.6
98	1043600.66	562410.71	0.6
99	1043601.12	562411.10	0.6
100	1043601.57	562411.50	0.6
101	1043602.01	562411.91	0.6
102	1043602.45	562412.33	0.6
103	1043602.87	562412.75	0.6
104	1043603.29	562413.18	0.6
105	1043603.70	562413.62	0.6
106	1043604.09	562414.06	0.6
107	1043604.48	562414.50	

Số thứ tự đỉnh thửa	X(m)	Y(m)	Chiều dài (m)
107	1043604.48	562414.50	0.6
108	1043604.86	562414.95	0.6
109	1043605.23	562415.41	0.6
110	1043605.59	562415.87	0.6
111	1043605.94	562416.34	0.6
112	1043606.29	562416.80	0.6
113	1043606.62	562417.28	0.6
114	1043606.94	562417.75	0.6
115	1043607.25	562418.23	0.6
116	1043607.55	562418.72	0.6
117	1043607.85	562419.20	0.6
118	1043608.13	562419.69	0.6
119	1043608.40	562420.18	0.6
120	1043608.66	562420.67	0.6
121	1043608.92	562421.16	0.6
122	1043609.16	562421.66	83.9
123	1043637.30	562500.72	16.3
1	1043642.60	562516.16	